T40RT/T46JRT

SAMOJEZDNY PODEST TELESKOPOWY

- średniej wielkości podest teleskopowy z silnikiem Diesla
- Dostepny z lub bez ruchomego ramienia platformy
- Wahliwe osie, napęd na 4 koła ułatwiające pracę w bardzo trudnym terenie
- Prosty w obsłudze i konserwacji
- Idealny do prac budowlanych

INSTANT POLSKA

www.instant.com.pl

T40RT/T46JRT

SAMOJEZDNY PODEST TELESKOPOWY

WYMIARY	T40RT	T46JRT
Max. wysokoŚĆ robocza	14.2m	16.0m
Max. wysokoŚĆ platformy (A)	12.2m	14.0m
Max. zasiňg pracy	10.1m	12.2m
Wymiar platformy	2.44m x 1.0m	2.44m x 1.0m
SzerokoŚĆ (B)	2.44m	2.44m
DňugoŚĆ (C)	7.57m	8.6m
WysokoŚĆ do transportu (D)	2.4m	2.4m
Rozstaw osi	2.44m	2.44m
PrzeŚwit podwozia	360mm	360mm

DANE TECHNICZNE		
UdŤwig platformy	272kg	227kg
Max. wysokoŚĆ podczas jazdy	12.2m	14.0m
Max. prňdkoŚĆ jazdy (zňpŮbny)	7.5km/h	7.5km/h
Max. prňdkoŚĆ jazdy (rozňpŮbny)	1.1km/h	1.1km/h
DňugoŚĆ wysiňgnika	n/a	1.8m
Zakres pracy wysiňgnika	n/a	140Ü
Czas podnoszenia/opuszczania	64/58 s	64/58 s
ZdolnoŚĆ pokonywania wzniesieŒ	45%	40%
Wewnňtrzny promiŒskrňtu	1.37m	1.37m
Zewnňtrzny promieŒskrňtu	4.57m	4.57m
Opony	355/55 D625 gumowe, peňne (poly filled)	
Sterowanie	proporcjonalne	
Napňd	napňd na 4 koňa z ruchomymi osiami	

ZASILANIE		
Zasilanie	silnik Diesla Kubota V1505T, 44.2Hp	
Zasilanie pomocnicze	12V DC	12V DC

WAGA		
Waga	6,486kg	7030kg

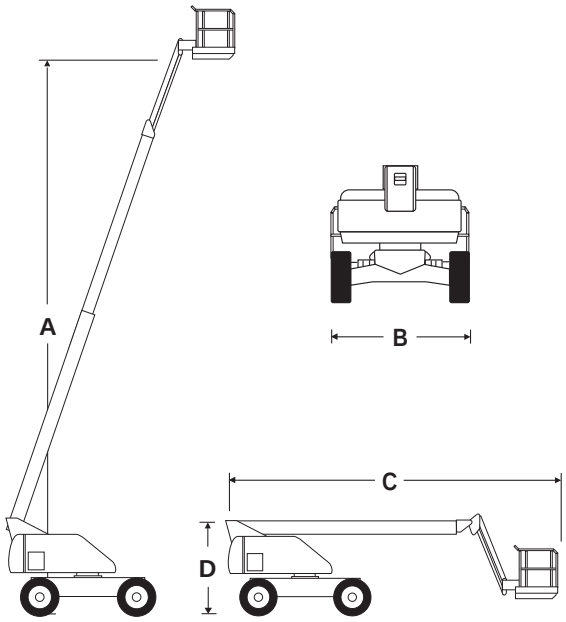

WYPOSAŤ ENIE STANDARDOWE

- Napňd na 4 koňa
- Wahliwe osie kň ňprzednich i tylnych
- Silnik na wysuwanej platformie
- Alarm przechyňu
- SygnaňdŤwiňkowy
- Zasilanie doprowadzone do platformy (bez gniazd)
- Licznik godzinowy
- Instalacja zasilania awaryjnego 12V DC
- Trzy wyjŚcia z platformy
- ś wiatňo ostrzegawcze
- CE

OPCJE

- Kolor na zamň wienie
- Rozmiar platformy 1.82m x 0.99m
- Dwie lampy na platformie
- Generator hydrauliczny
- Instalacja pneumatyczna doprowadzona do platformy
- Zabezpieczenie przed obciŃŮeniem platformy
- Stalowe osňny

CHARAKTERYSTYKA PRACY

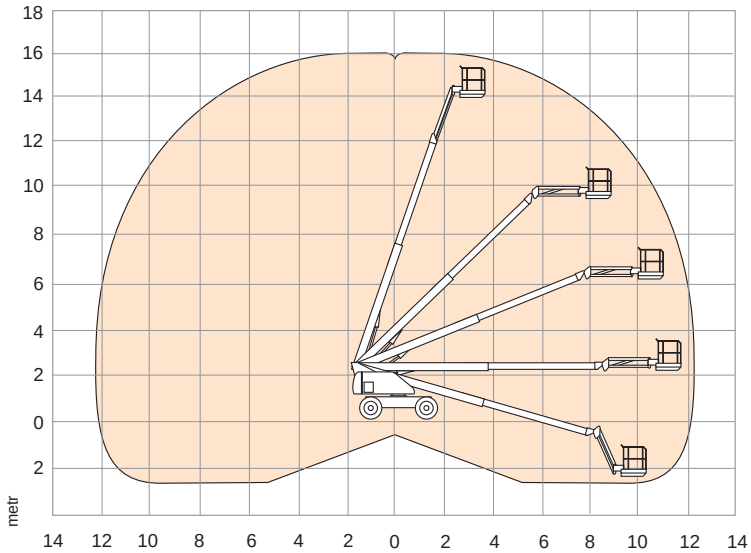

INSTANT POLSKA Sp. z o.o.
WARSZAWA
ul. Kłobucka 10
02-699 Warszawa
tel./fax (+48 22) 853 28 37
(+48 22) 853 14 13
e-mail: info@instant.com.pl
www.instant.com.pl

Specyfikacja moŮe ulec zmianie. Zdjňcia oraz dane techniczne w broszurze utworzone zostaň w celach poglŃdowych. Szczeg· ňwe parametry znajdujŃ siň w instrukcji obsňugi poszczeg· lnych maszyn.

snorkel